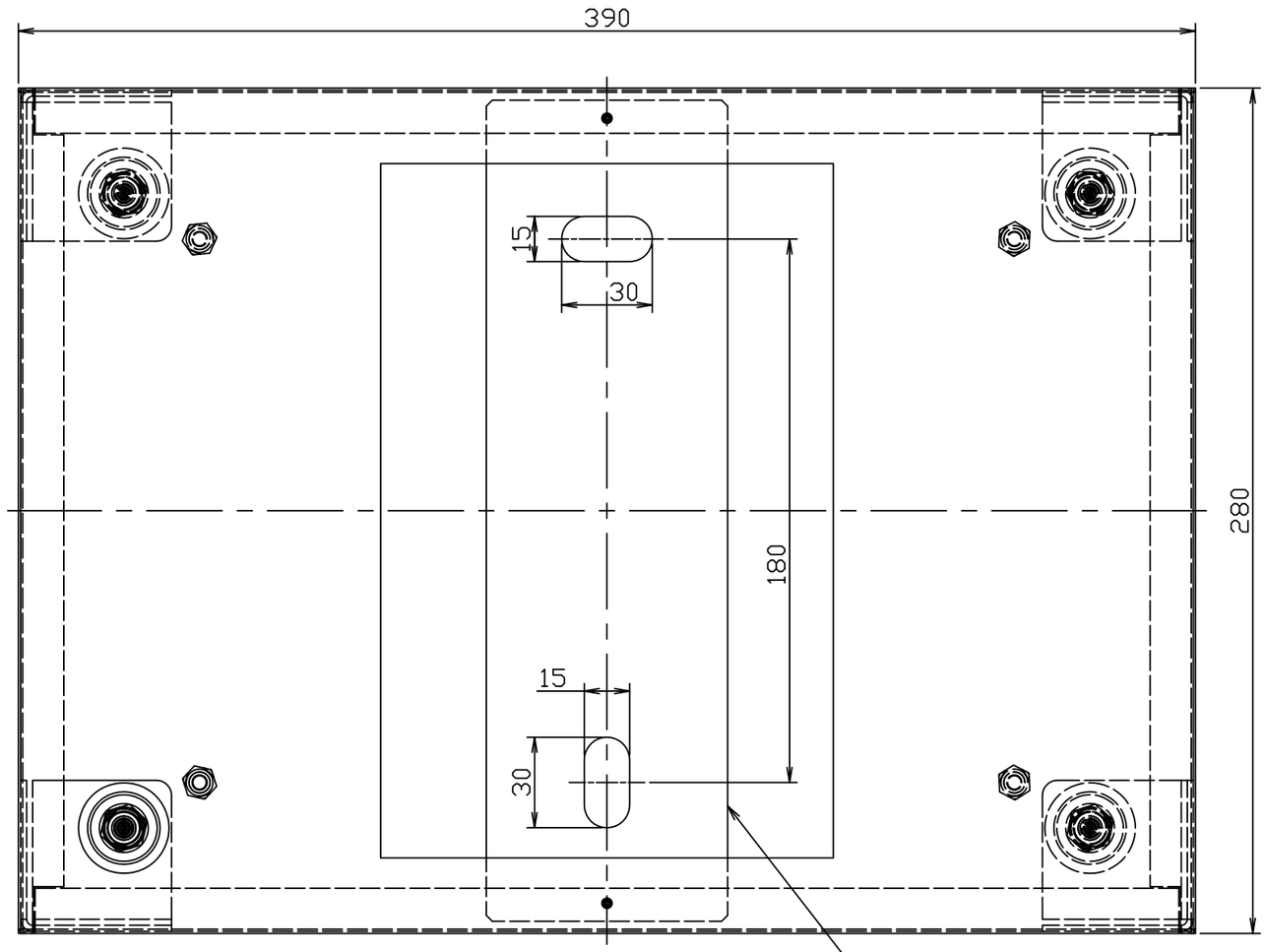

仕様

本体：SUS304 No,4 t=0.7
アンカープレート：SUS304 No,2B t=2.0
アジャスター取付板：SUS304 No,2B t=2.0

斜視図（1／4）

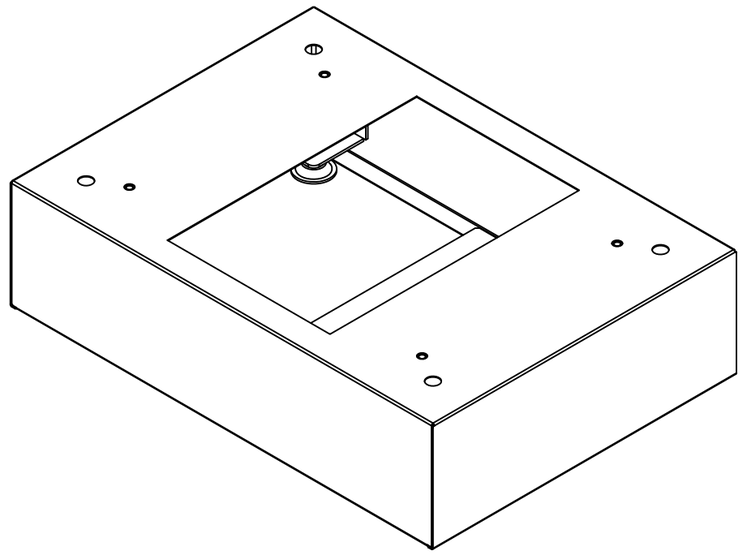

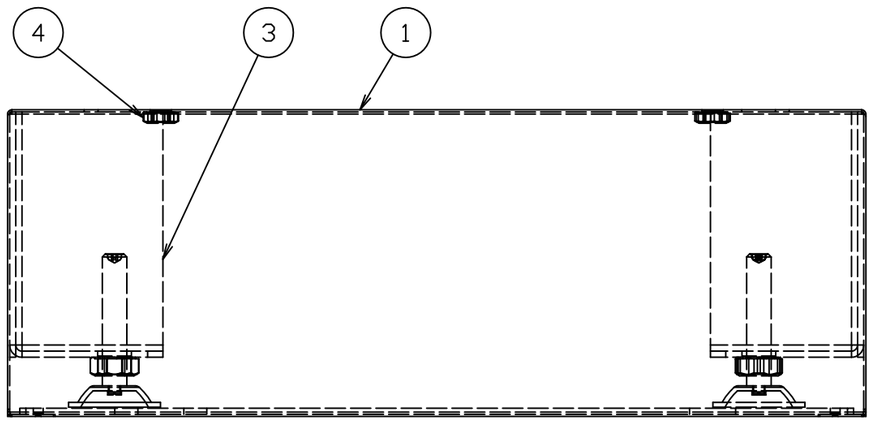

1	幅木本体	4	ウェルドナットM5	7		10		尺度	1:2	作成	'19年02月19日	品番	KS-TLP280LB-SH100	名称	プチ宅用幅木（高さ100mm）
2	アンカープレート	5	ウェルドナットM8	8		11						図番	TLP280LB-SH100-00		株式会社ナスタ
3	アジャスター取付板	6	アジャスター	9		12									